SLEIPNER

DESIGNED BY STRAND + HVASS

I Sleipner-bordet indgår stål og træ i en smuk kombination, som skaber en unik lethed. Materialevalget bidrager endvidere til stabilitet og funktionalitet. Bordet kan kombineres på flere måder i metalfarver, træsorter og overflader. Desuden er bordet udstyret med synkronudtræk, heraf referencen til Odins hingst Sleipner, som bevæger sig hurtigt og ubesværet til lands, til vands og i luften. Bordudtrækket kan betjenes med en hånd, så pladerne synkront bevæger sig hver sin vej. Bordet kan således udvides til i alt 3 meter i længden.

// Steel and wood is beautifully combined in the Sleipner table – creating an exclusive lightness as well as a stable and functional table design. Three colours of metal fitting, three choices of table tops and a variety of surfaces result in a number of combinations. Furthermore, the table has a synchronic extension – thus, the reference to Sleipner – Odin's stallion in Nordic mythology moves fast and effortless regardless of the elements. The table extension mechanism can be operated with one hand, so the table tops move synchronically outwards – the table may be extended to a total length of 3 meters.

/ Holz und Metall werden auf harmonische Weise im Tisch Sleipner vereint. Diese Kombination verleiht dem Tisch eine einmalige optische Leichtigkeit. Desweiteren tragen die Materialen zur Stabilität und Funktionalität bei. Es gibt mehrere Kombinations-möglichkeiten was die Holzarten, Oberflächen und die Metallfarben angeht. Darüber hinaus hat der Tisch Synchronauszug, eine Referenz zu Odins Pferd Sleipner in der nordische Mythologie: Sleipner bewegt sich schnell und ungehindert auf dem Boden, im Wasser sowie in der Luft. Der Synchronauszug kann leicht mit nur einer Hand betätigt werden, so dass sich die Tischhälften mühelos in beide Richtung bewegen. Der Tisch ist bis zu drei Meter ausziehbar.

BORDPLADE: Massiv bøg eller eg med klar lak eller sortbejdset, eller krydsfiner med laminat eller linoleum. Tillægsplade leveres også med finer i eg eller bøg. LAMINATFARVER: hvid, grafit, lys grå. LINOLEUMSFARVER: Alle vore standardfarver. METAL: Hvid eller sort. Fås også mod merpris i børstet stål. BEN: Massiv bøg eller eg med klar lak eller sortbejdset eg.

// TABLE TOP: Solid beech or oak with transparent lacquer or black-stained oak or plywood with laminate or linoleum. The extension leaves are also available in beech or oak veneer. LAMINATE: white, graphite, light grey. LINOLEUM: all our standard linoleum colors. METAL – white or black. Available in brushed steel at an additional price. LEGS: Solid beech or oak with transparent lacquer or black-stained oak.
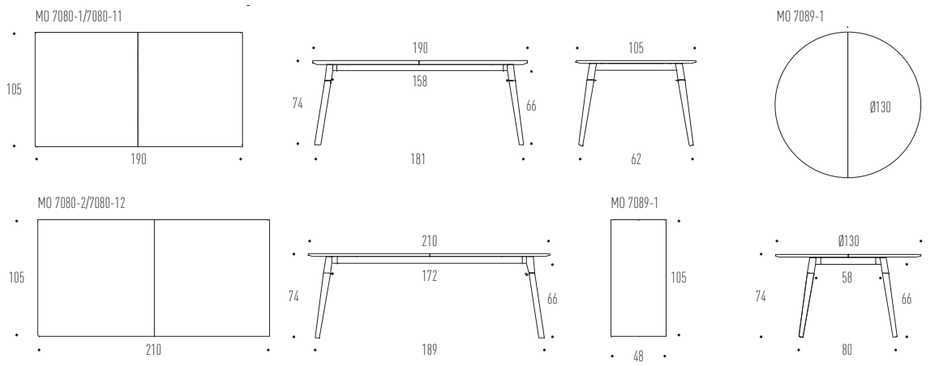
/ TISCHPLATTE: Massivholz, Eiche oder Buche lackiert oder Eiche schwarzgebeizt oder Sperrholzplatte mit Laminat oder Linoleum – die Einhängeplatte ist auch in Furnier, Buche oder Eiche lieferbar. LAMINATFARBEN: Weiss, graphit, hellgrau. LINOLEUMSFARBEN: Alle unsere Standardfarben. METALLABSETZUNG: weiss oder schwarz. Gebürstetes Stahl gegen Aufpreis. GESTELL: Massivholz, Eiche oder Buche lackiert oder Eiche schwarzgebeizt.